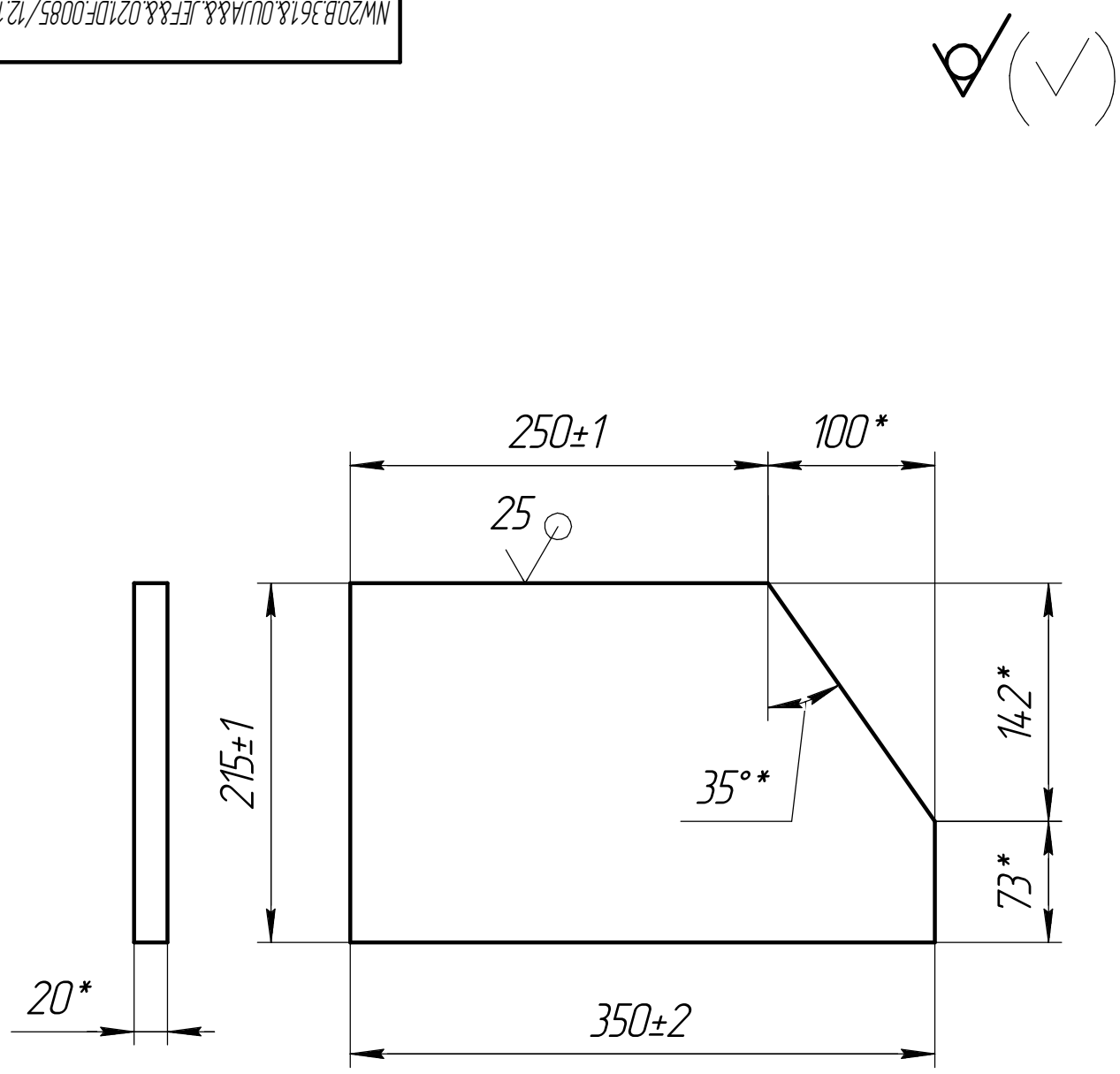

ДЛЯ АЭС

1.* Размеры для справок.
2.Требования к материалу по NW20.B.361.&.0UJA&.JEF&&.021.YS.0002/12.121.000 ТБ1.
3.Остальные технические требования и маркировка по NW20.D.361.1.0UJA&&.JEF&&.021.MD.1001/12.121.000.

Изм.	Лист	№ докум.	Подп.	Дата
Разраб.		Виноградов		01.13 г
Пров.		Федоров		01.13 г
Т.контр.		Субботина		01.13 г
Нач. ОГК		Неупокоева		01.13 г
Н.контр.		Федоров		01.13 г
Утв.		Шабан		01.13 г

NW20.B.361.&.0UJA&&.JEF&&.021.DF.0085/12.121.085

Пластина

Лит.	Масса	Масштаб
	10,00	1:4

Лист | Листов 1

Лист Б-ПН-20 ГОСТ 19903-74 / Ст3сп3-св ГОСТ 14637-89

ООО "СТЭП"

Копировал | Формат А4

Беляева О. А.

NW20.B.361.&.0UJA&&.JEF&&.021.DF.0085/12.121.085

Метрологический контроль

Подп. и дата | Инв. № дубл. | Взам. инв. № | Подп. и дата | Инв. № подл. 12-121